第74回中国高等学校バレーボール選手権大会
広島県予選会　（女子組み合わせ）

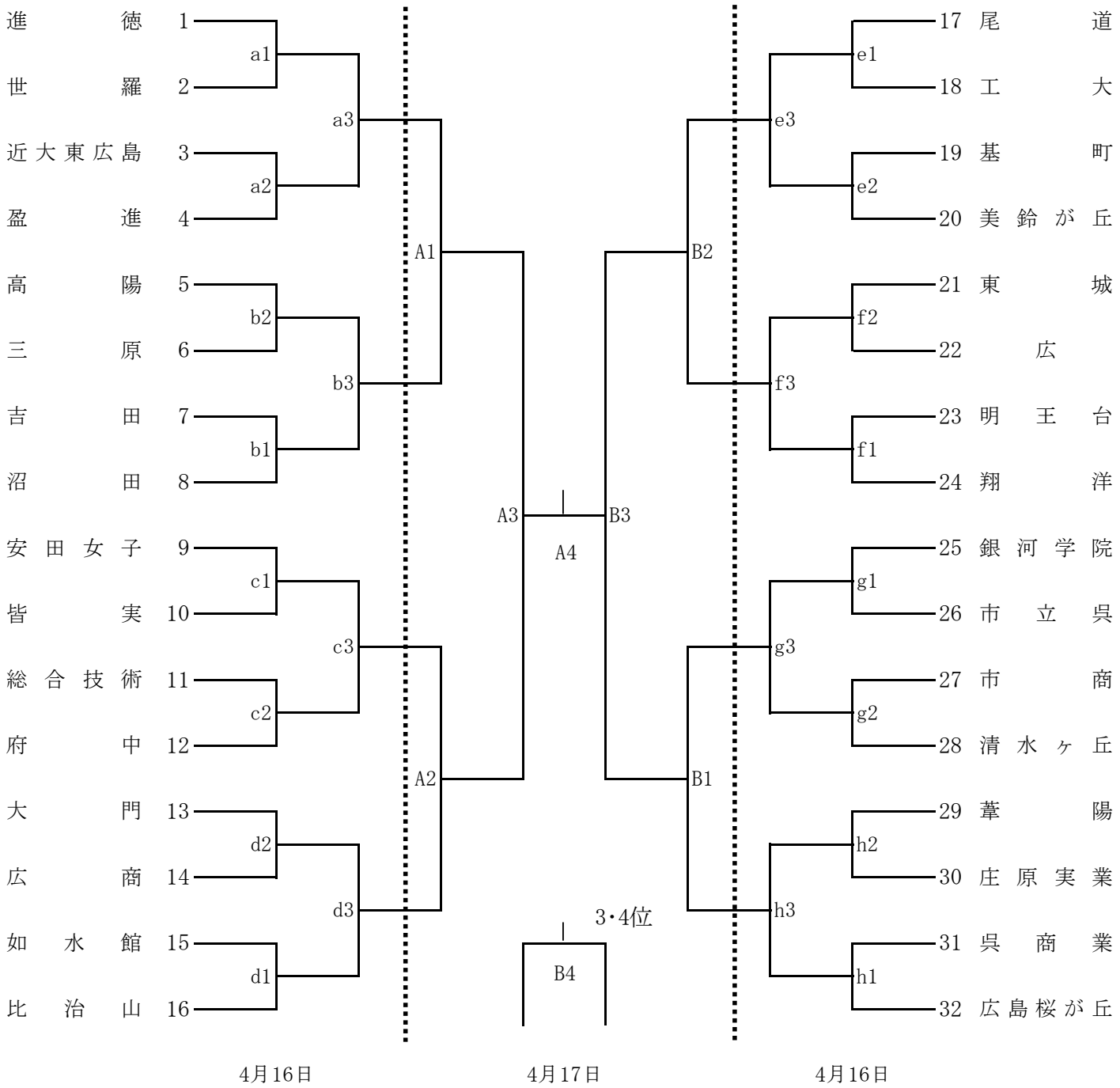

日時	会場	コート	責任者			入校時間	代表者会議	開館	開始式	プロトコール
			会場	競技	審判					
4/16（土）	TTCアリーナ	c・g	和田	金尾	小田	10:00	10:45	11:00	なし	11:30
	福山葦陽	b・h	鳴本	土手	橋本					
	大門	d・e	縄井	西本	宮地					
	明王台	a・f	髙橋	平井	吉井					
4/17（日）	福山葦陽	A・B	鳴本			9:00	9:45	10:00	なし	10:30